AYASOFYA

ENERJi

5 YEARS WARRANTY

ASo 30W Park

STANDART ÖZELLİKLER

ASo basit, ekonomik ve güvenilir Led'li sokak aydınlatma armatürüdür ve konvansyonel sokak armatürlerine oranla yüksek tasarrufludur. Ilık beyaz ışık açısı görsel konfor sağlar. Mükemmel termal performans ile uzun ömürlüdür. Montajı kolaydır ve trafo arıza müdahalesi direk üzerinde alet gerektirmeden yapılabilir.

STANDARD SPECIFITIONS

ASo is a simple, economical and reliable LED road-lighting solution that delivers substantial energy savings compared with conventional fixtures. Neutral white light output ensures visual comfort. Lifetime reliability is assured with excellent thermal management. Installation is easy and maintenance of driver box can be carried out without the use of tools on the pole.

Tahran Cad. No: 30/4 Çankaya - ANKARA // www.ayasofyaenerji.com.tr // 0312 966 0012

TEKNİK ÖZELLİKLER (TECHNICIAL SPECIFICATIONS)

Model Kod	ASo 30W Park
Led Gücü (LED Power)	30 Watt
LED Markası (LED Brand)	Osram
Sürücü Markası (Driver Brand)	Osram, Philips
Giriş Gerilimi (DC İnput Values)	AC90V ~ AC265V
Güç Faktörü (Power Factor)	≥ 0,95
Işık Akısı LED (Watt/Lümen)	~130 Lm/Watt
Toplam Işık Akısı (LED Armature)	4.470 Lm
Junction Temperature (JT)	<80°C
Renk Sıcaklığı (Kelvin)	2500K - 6500K
Çalışma Sıcaklığı (Work Environment)	-40°C - +60°C, %10 ~ %90RH
LED Modül Ömrü (Life)	>80.000 Hours
Surge Protector (Parafudr)	4 - 10 Kv (Opsiyonel)
Ingress Protection (Koruma Sınıfı)	IP66
Darbe Dayanımı (Impact)	IK08
Garanti Süresi (Guarantee period)	5 Years

OSRAM LED TECHNOLOGY INCLUDED WAGO INNOVATIVE CONNECTIONS IP66 iK08 CE

ÜRÜN ÖZELLİKLERİ (PRODUCT FEATURES)

Aluminium Body

Darbe dayanımı ve sızdırmazlık mukavemeti için ekstra çerçeve.
Corrosion resistant die-cast aluminium body

LED

2700K, 3000K, 3500K, 4000K, 5000K ve 6000K renk sıcaklıklarına sahip, yüksek verimli power LED.
LED color temperatures are optionally 2700K, 3000K, 3500K, 4000K, 5000K and 6500K.

Tahran Cad. No: 30/4 Çankaya - ANKARA // www.ayasofyaenerji.com.tr // 0312 966 0012

DİREK ÖZELLİKLERİ (POLE FEATURES)

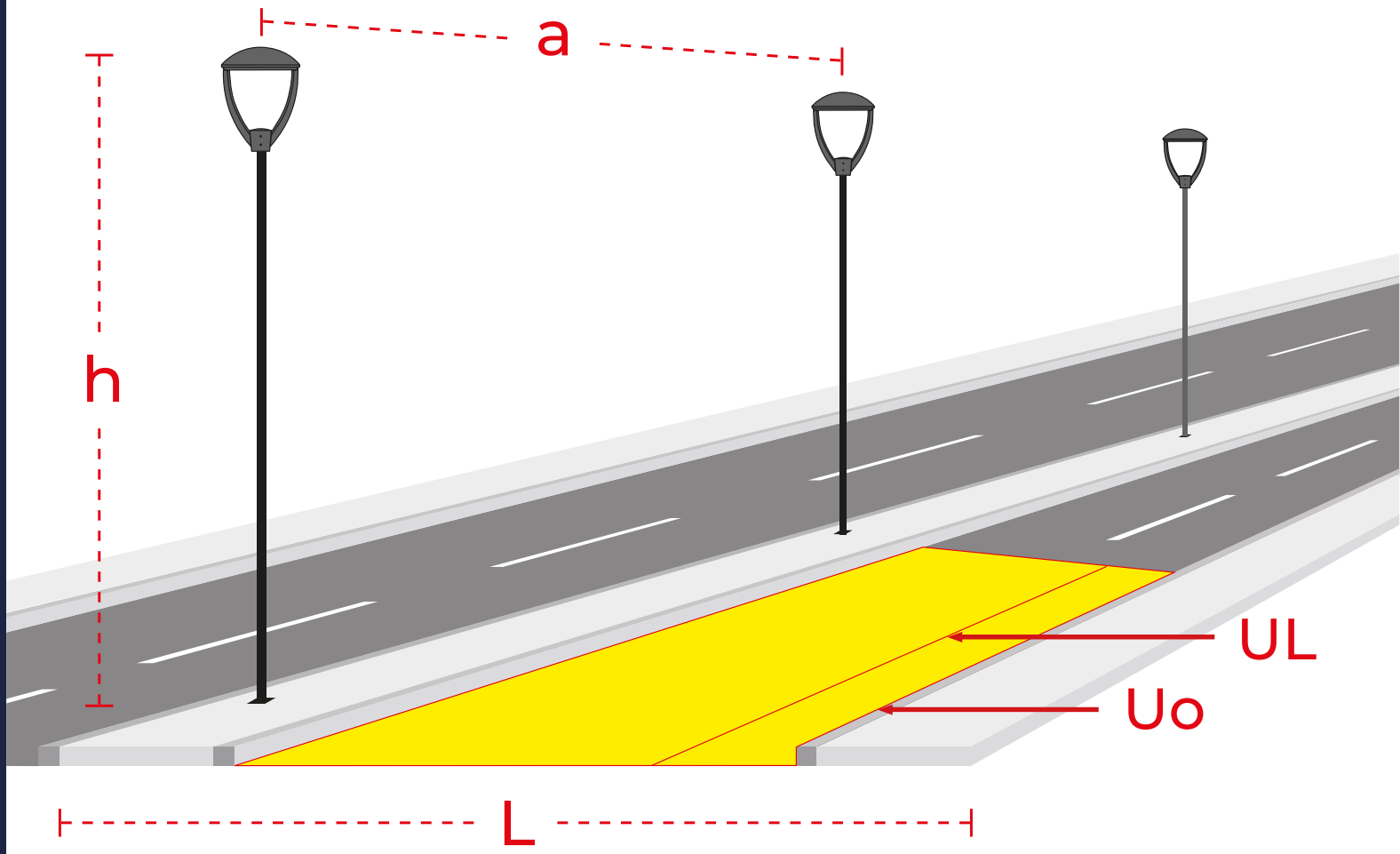

Direk Açıklığı (Pole Distance) (a)	20m
Direk Yüksekliği (Pole Height) (h)	6m
Yol Genişliği (Road Width) (L)	12m
Solar Panel Gücü (Power of PV Module)	60W

ÖLÇÜLER (DİMENSİOS)

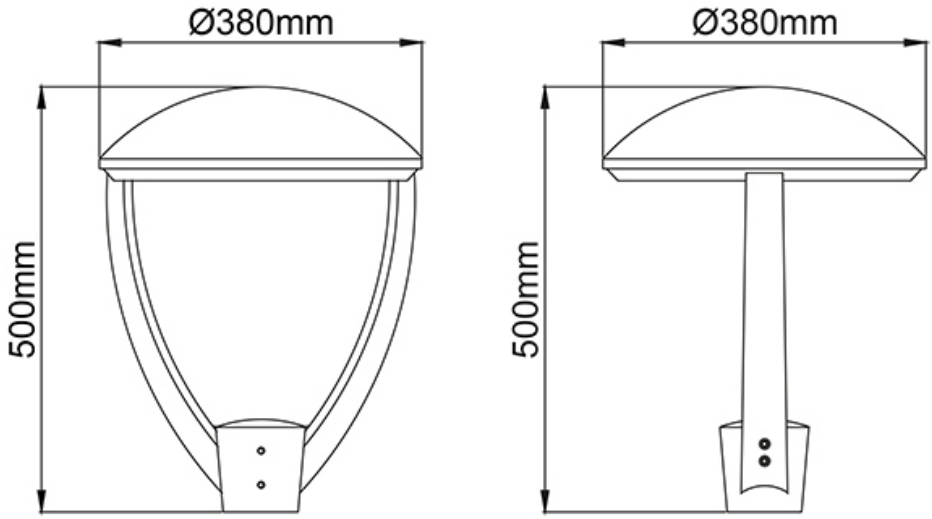

KULLANIM ALANLARI (AREAS OF USAGE)

- Park ve Mesire Alanları
  Park and Picnic Area
- Bahçeler
  Gardens
- Site (Toplu konut)
  Site
- Hastane
  Hospital
- Okul ve Kamu Binaları
  School and Public Buildings